Гарантийный талон на акриловые ванны.

Настоящий талон действителен при заполнении всех полей формы и наличии штампа ОТК производителя, штампа торгового предприятия.

Настоящая гарантия действует в течение двух лет для акриловой ванны, с момента (дня) приобретения изделия при условии соблюдения требований настоящей эксплуатационной документации. Заявление-рекламацию по дефектам изделия следует направлять по месту приобретения, в письменном виде, в установленный законом срок.

Предприятие-изготовитель оставляет за собой право вносить изменения в конструкцию изделия, не оказывающие влияния на заявляемые при продаже технические характеристики изделия в целом.

Изготовитель не оплачивает расходы по обеспечению свободного доступа к изделию для его гарантийного ремонта. Категорически запрещается использовать моющие средства, содержащие абразивные компоненты.

Настоящая гарантия не распространяется на дефекты, возникшие в результате:

а) химического, механического или иного воздействия (попадания посторонних предметов внутрь изделия, действия неодолимых сил, несчастных случаев, умышленных или неосторожных действий потребителя или третьих лиц и др.);

б) неправильной установки и эксплуатации изделия, эксплуатации изделия не по прямому назначению или в нарушение требований безопасности, небрежного ухода.

в) ремонта изделия, если они проведены не уполномоченными на то лицами;

г) внесения конструктивных изменений в изделия без согласования с изготовителем, а также установки деталей, не предусмотренных эксплуатационной документацией;

Настоящая гарантия действительна при предоставлении неоспоримых доказательств (гарантийного талона и товарного чека), подтверждающих, что гарантийный срок не истек.

Настоящая гарантия действительна только для изделий, используемых для личных бытовых нужд, и не распространяется на изделия, которые используются для коммерческих, промышленных или профессиональных нужд. Изготовитель снимает с себя ответственность за возможный вред, прямо или косвенно нанесенный изделием людям, домашним животным, имуществу в случае, если это произошло в результате несоблюдения правил и условий эксплуатации, установки изделия, умышленных или неосторожных действий потребителя или третьих лиц.

Заполняется производителем.	
Дата изготовления:	
Штамп ОТК:	**М.П.ОТК**
Заполняется продавцом.	
Торговое предприятие:	
Координаты торгового предприятия:	
Дата продажи:	
Модель, наименование:	
Заводской номер:	
Подпись продавца, штамп торгового предприятия.	**М.П.**

Транспортировку изделия необходимо производить в заводской упаковке. После транспортировки в холодных условиях необходимо дать изделию прогреться до комнатной температуры. При покупке ванны требуйте от торговой организации осмотра на отсутствие механических повреждений. По механическим повреждениям, обнаруженным после покупки, претензии не принимаются.

С условиями гарантии ознакомлен (а) и согласен (на). Претензий по внешнему виду, техническому состоянию комплектности не имею.

_____(подпись покупателя)

Изготовитель: ООО «Мереон» Россия,141112,Московская область, г.Щелково,
Ул. Московская, д.77 тел.+7 (496) 569-6690,+7 (496) 569-6691,+7 (496) 569-6692.

Экран лицевой «Triton» к ваннам «Стандарт», «Универсал».

www.3tn.ru

Инструкция по установке каркаса на ванны типа «Стандарт»

Каркас (рисунок 1) представляет собой сборную конструкцию, состоящую из двух продольных (2) и двух поперечных (3) отрезков алюминиевой трубы 25х25х1,5, соединенных болтами М8х70.

1. Порядок сборки каркаса (рисунок 1)

1.Распаковать установочный комплект, проверить комплектность согласно спецификации.

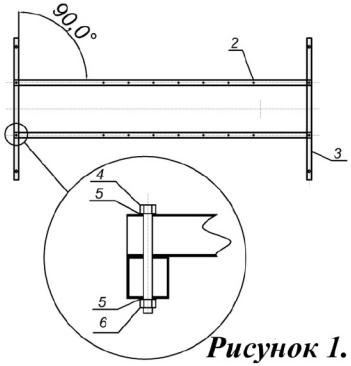

Рисунок 1.

N поз.	Наименование	N поз.	Наименование
1	Каркас	9	Шайба 12
2	Труба продольная	10	Гайка М12
3	Труба поперечная	11	Шпилька М12х540
4	Болт М8х70	12	Упор
5	Шайба 8	13	Саморез 3,9х40
6	Гайка М8	14	Дюбель 12х60
7	Корпус ванны	15	Шуруп-костыль 8х60
8	Ножка 85		

2.Выложить на ровную поверхность два длинных (поз.2) и два коротких профиля (поз.3).
3.Соединить их болтами (4) и гайками (6) с шайбами (5) между собой.
4. Проверить с помощью угольника перпендикулярность профилей. После этого надежно затянуть гайки болтов, используя два гаечных ключа 13 мм.

2. Порядок установки каркаса (рисунок 2).

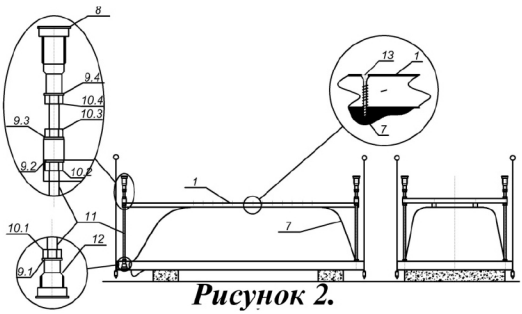

Рисунок 2.

1. Уложить не распакованную, перевернутую днищем вверх ванну на заранее подготовленное место.
2.Установить каркас (1) на днище ванны (7) , расположив его симметрично относительно бортов.
3.Собрать стойки (рисунок 2).
3.1.На шпильки (11) с навернутыми на один конец упорами (12) с шайбами (9.1) и гайками М12 (10.1), навернуть гайки (10.2), одеть шайбы (9.2).
3.2. Поочередно продеть каждую шпильку (11) свободным концом вверх сквозь отверстия коротких профилей (3) так, чтобы упор (12) свободно опирался на корпус ванны .
3.3. Одеть на каждую шпильку (11) шайбы (9.3) и наворачивать гайки (10.3) до тех пор, пока шпилька (11) не зафиксируется в отверстии (упор (12) слегка приподнят над корпусом ванны).
3.4. Навернуть гайку (10.4), одеть шайбу (9.4) и навернуть ножку (8).
4.Проверить относительное положение корпуса ванны, каркаса и упоров по отвесу.
5. Скрепить каркас и корпус ванны саморезами (13) через отверстия в трубах продольных 2
6. Изменяя положение гаек (10.2) и (10.3) добиться беззазорного соеденения корпуса ванны и упоров (12).
7. Поставить ванну на ножки. Проверить с помощью строительного уровня параллельность бортов ванны и отрегулировать длину ножек по высоте. Надежно зафиксировать все резьбовые соединения с помощью двух ключей 19 мм.

3.Установка ванны (рисунок 3).

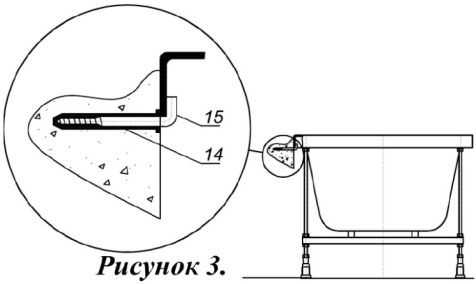

Рисунок 3.

1.Установить ванну по месту.
2.Разметить маркером по краю борта места для последующей установки шурупов - костылей.
3.Отодвинуть ванну и просверлить отверстия под дюбели для установки шурупов - костылей.
4. Забить дюбели (14) и установить шурупы – костыли (15).
5.Установить ванну на шурупы - костыли.
6.Герметизировать зазоры нейтральным сантехническим герметиком.
7.После отверждения герметика ванна готова к использованию.