kolpa-san® by kolpa

SPLOŠNO NAVODILO ZA MONTAŽO PODNOŽJA
OPĆE UPUTSTVO ZA MONTAŽU POSTOLJA

Nr.MK 20

TAMIA 1 / 4

1

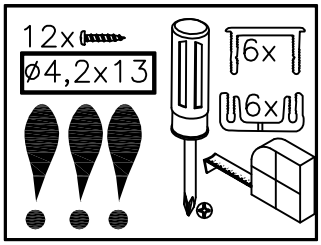

A ≠ B

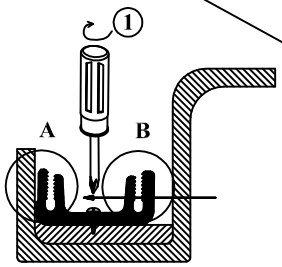

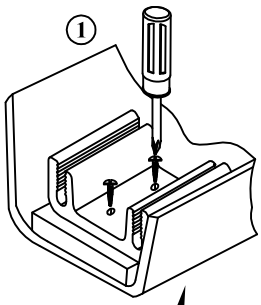

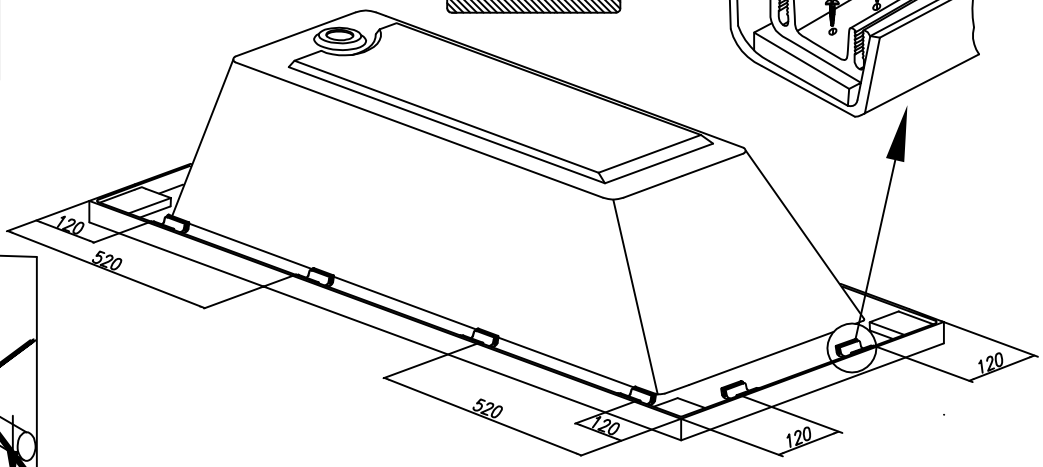

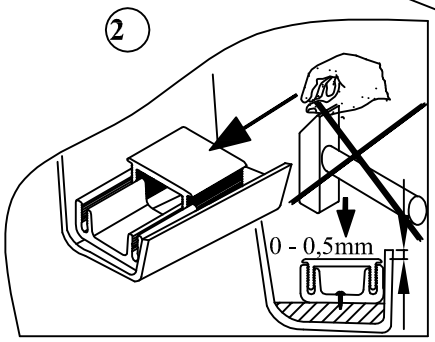

2

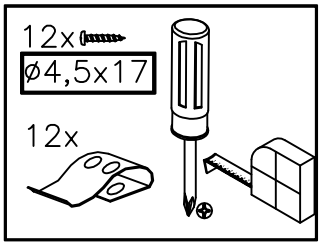

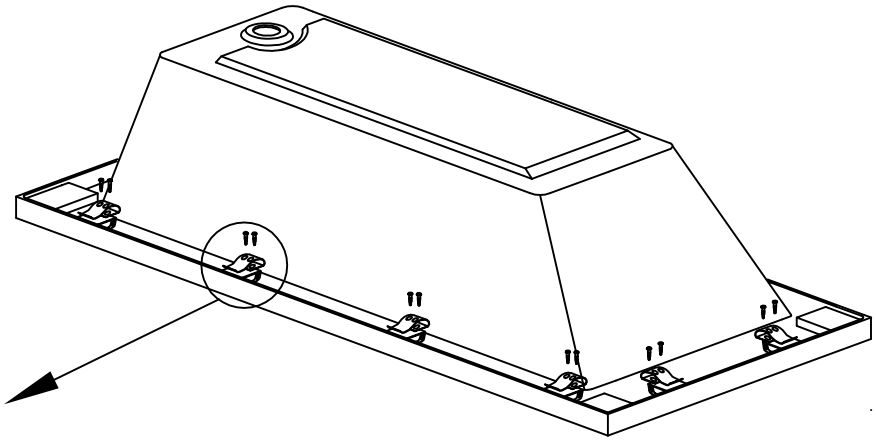

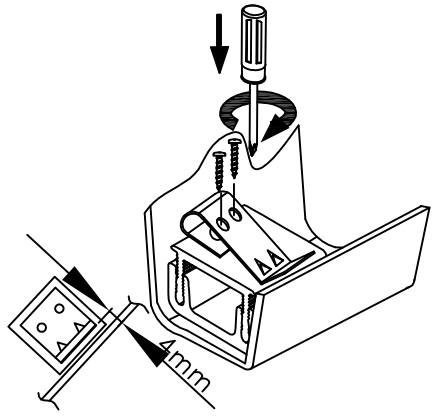

3

TAMIA 2 / 4

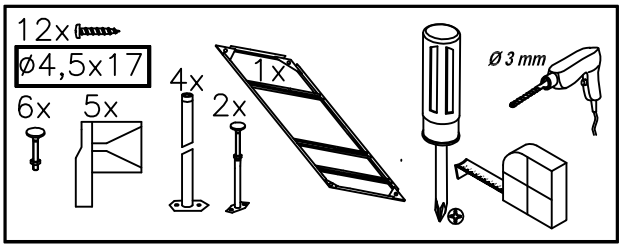

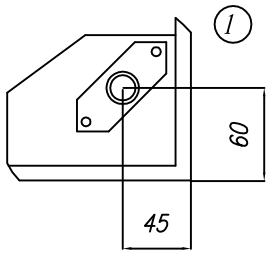

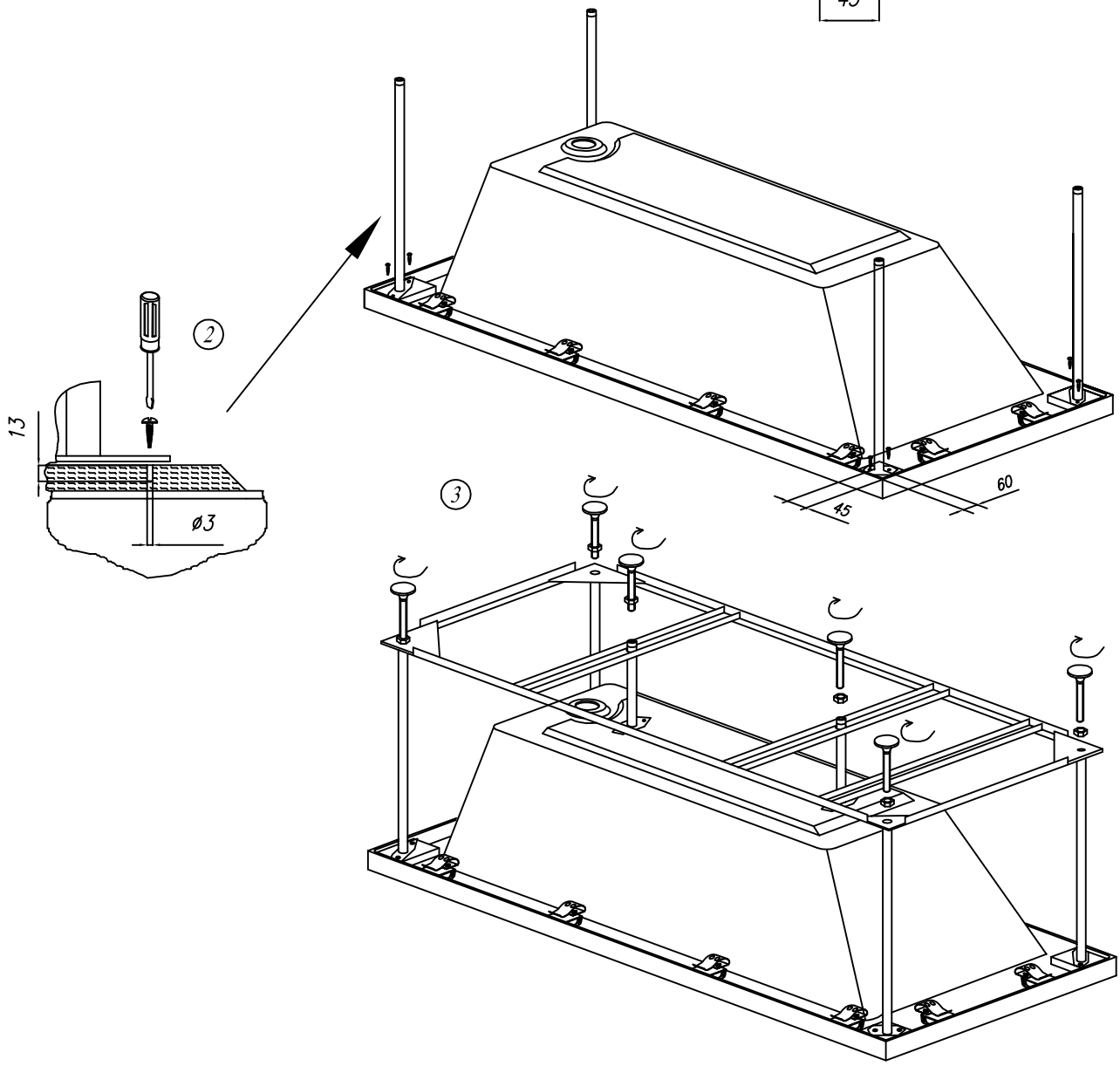

kolpa·san®
by kolpa

TAMIA 3 / 4

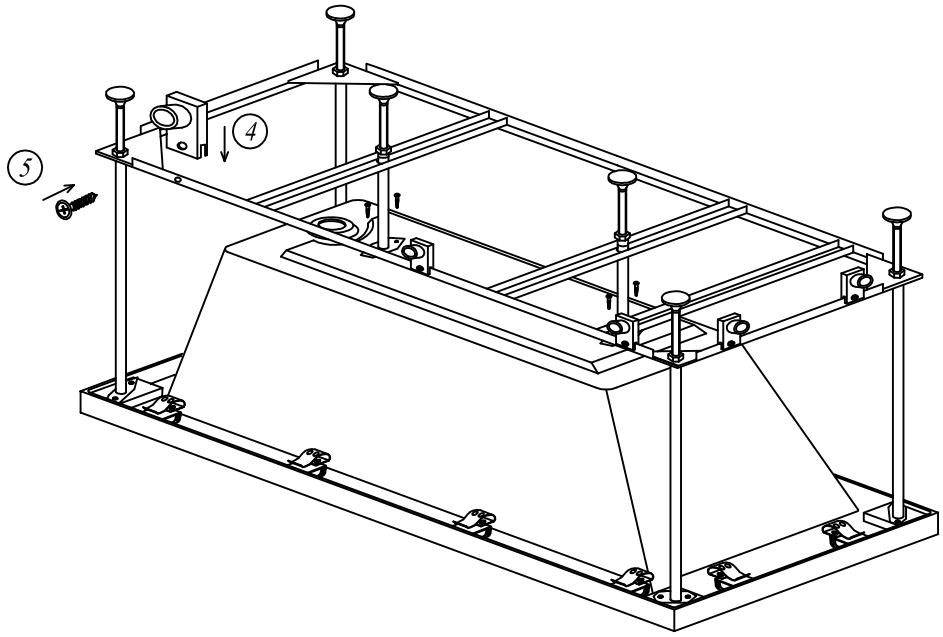

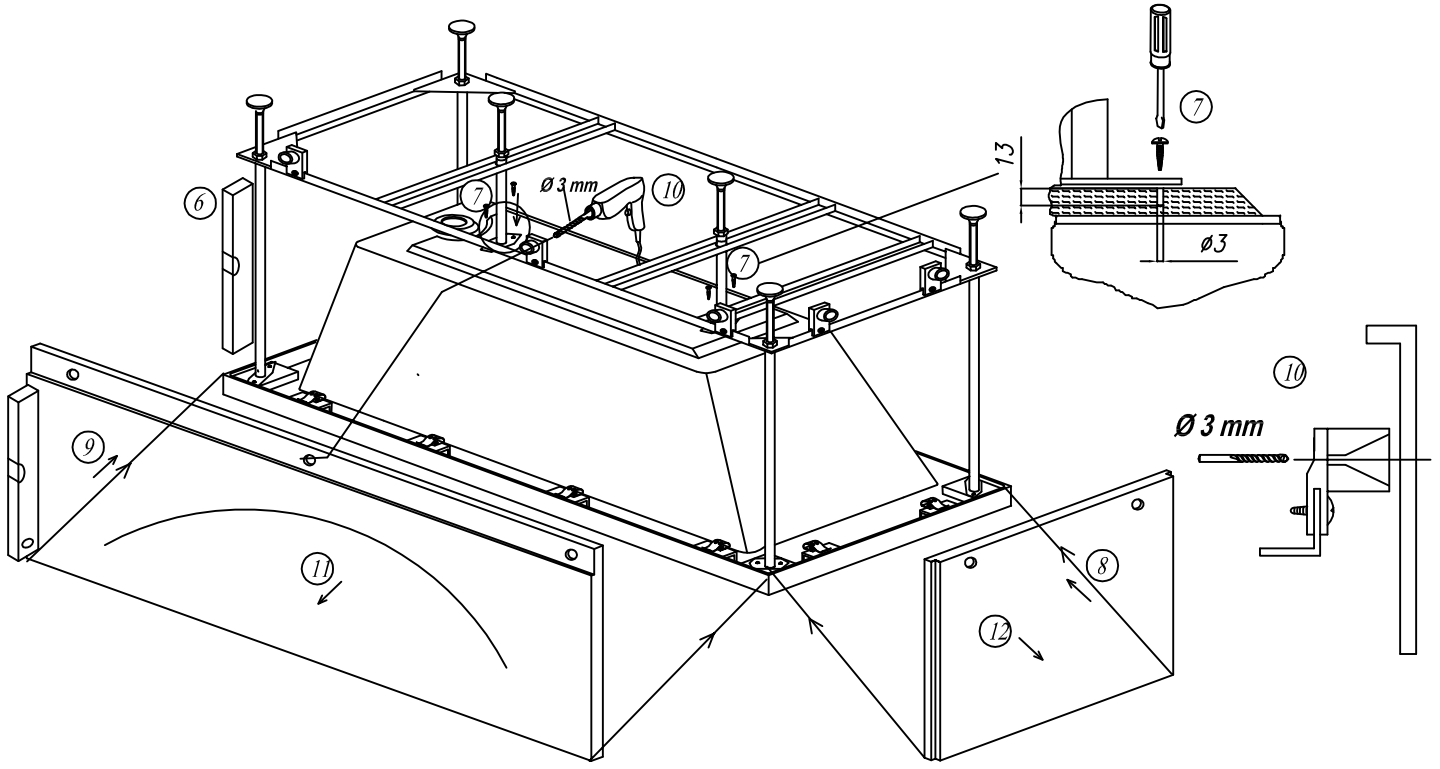

4

TAMIA 4 / 4

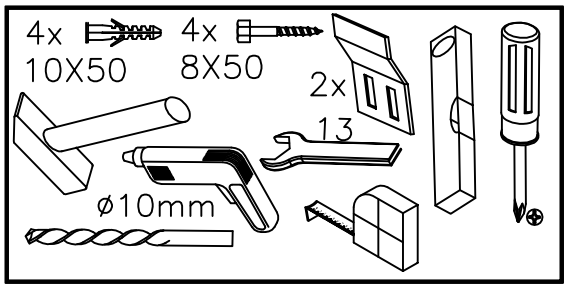
4x
10X50
4x
8X50
2x
13
ø10mm

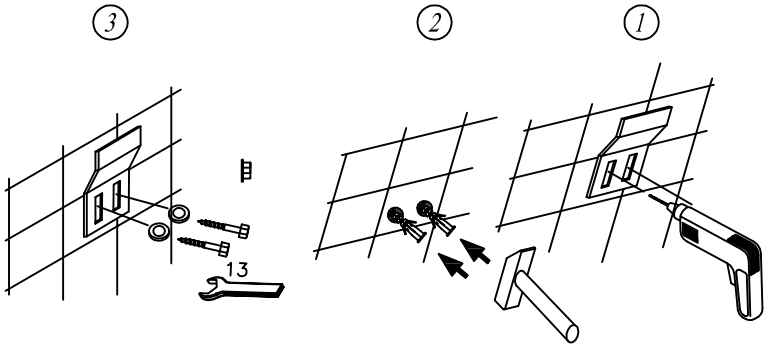
3
2
1
13

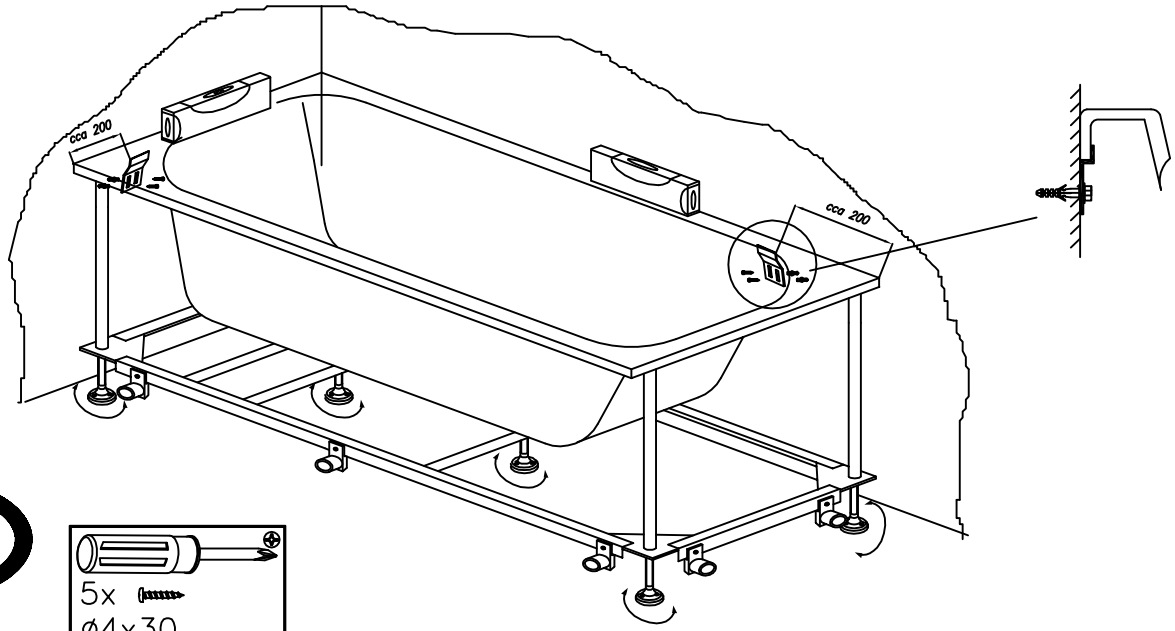
cca 200
cca 200

5

5x
ø4x30

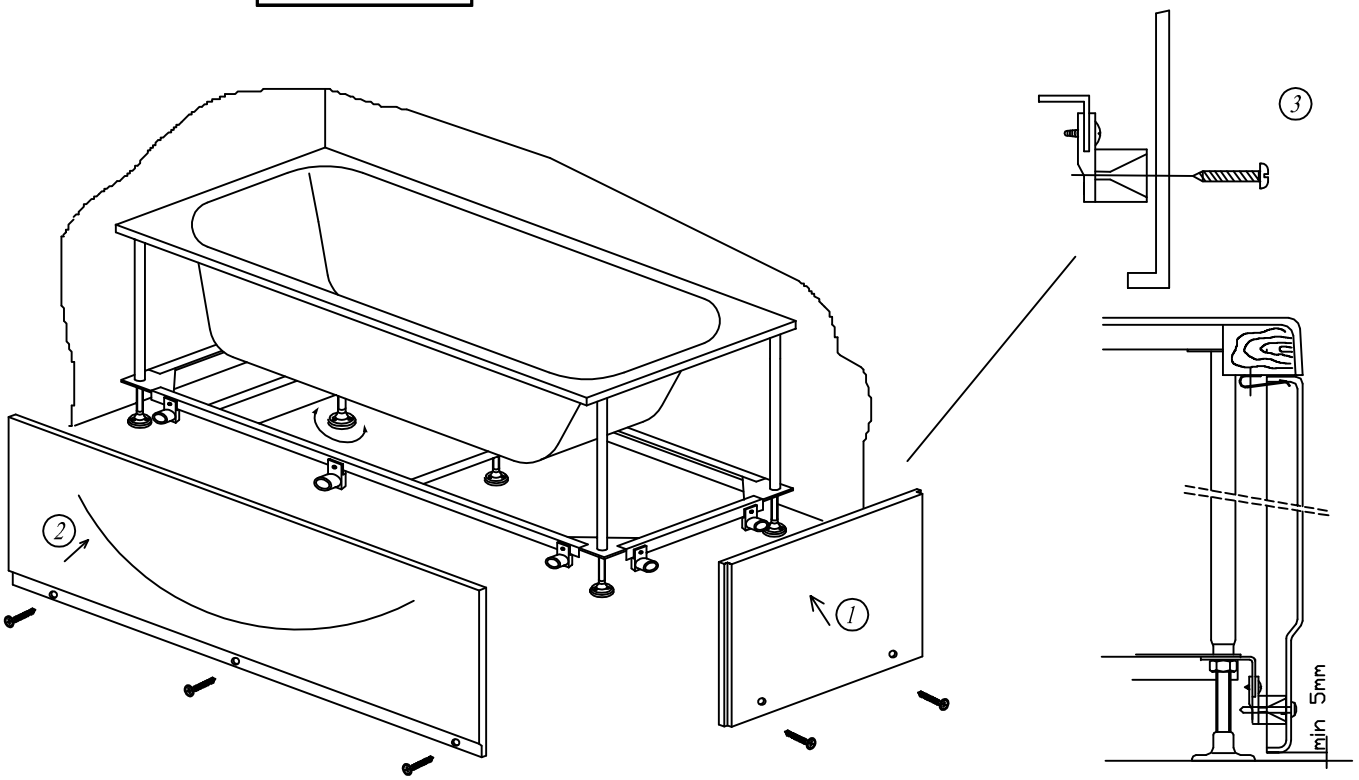
2
1
3
min 5mm